8 - 8 - Սն - 4, Սն - 5, Շպ - 6, Շպ - 7

Մ 1 - 20

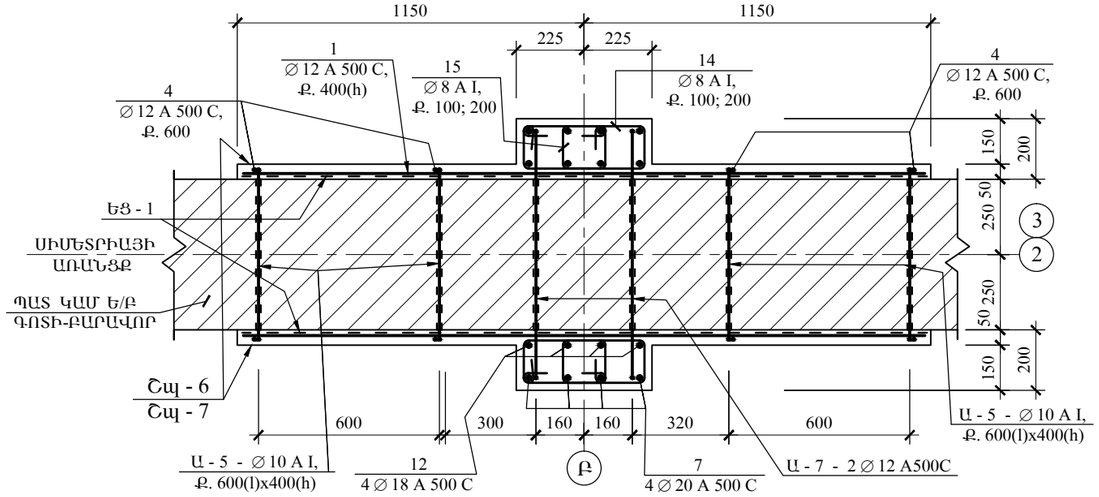

9 - 9 - Սն - 5, Շպ - 7

Մ 1 - 20

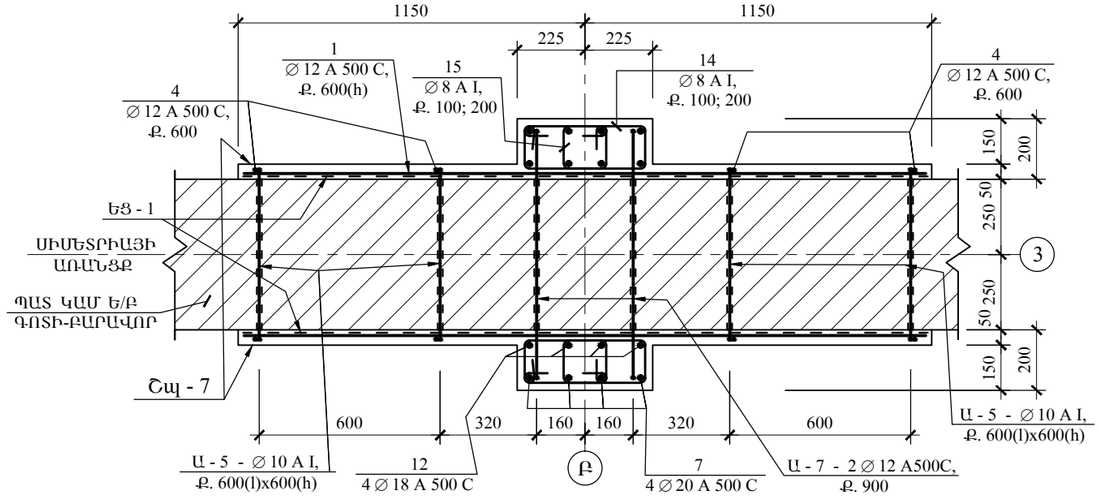

10 - 10 - Սն - 5, Շպ - 7

Մ 1 - 20

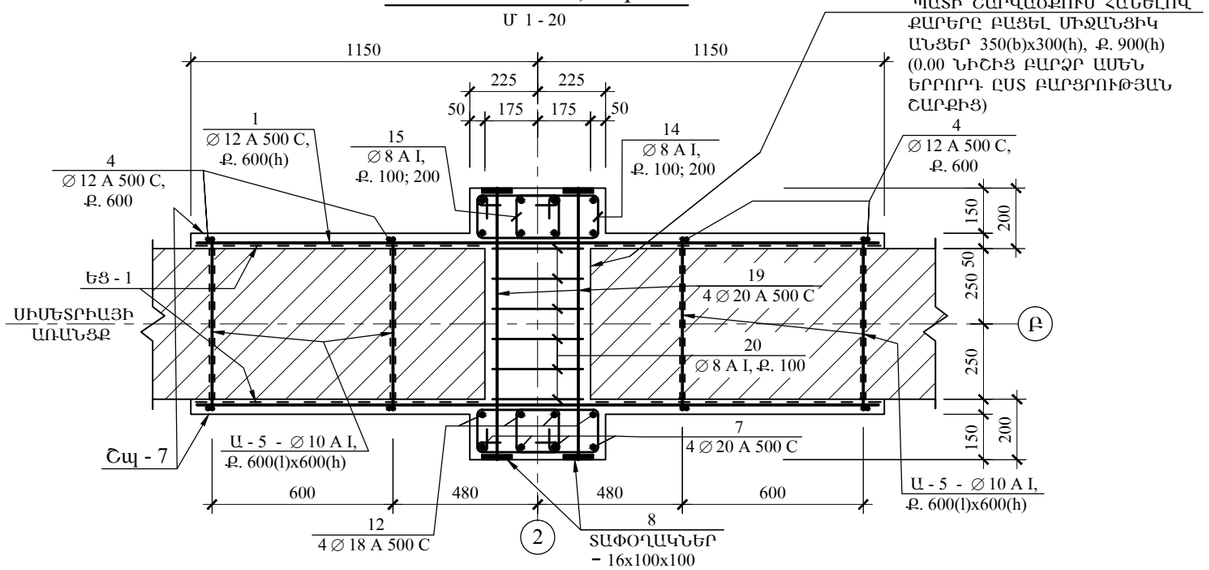

	ՎԱՅՈՑ ՁՈՐԻ ՄԱՐԶԻ ԶԱՌԻԹԱՓ ԳՅՈՒՂԻ ՄԱՆԿԱՊԱՐՏԵԶԻ ՈՒԺԵՂԱՑՈՒՄ, ՀԻՄՆԱՆՈՐՈԳՈՒՄ					
	ՏՆՕՐԵՆ	Ռ. ՄԱՆԱՍՅԱՆ		ԿՈՆՍՏՐՈՒԿՑԻԱՆԵՐ	ՓՈՒԼ	Ա.Ն.
	Ն.Գ.Կ.	Ս. ԱԹՈՅԱՆ		Սն - 4, Սն - 5 ՍՅՈՒՆԵՐԻ ԵՎ Շպ - 6, Շպ - 7 ՇԱՊԻԿՆԵՐԻ ԿՏՐՎԱԾՔ 8 - 8, Սն - 5 ՍՅԱՆ ԵՎ Շպ - 7 ՇԱՊԻԿԻ ԿՏՐՎԱԾՔՆԵՐ 9 - 9, 10 - 10	ԹՎԱԿԱՆ	2015
					ԹԵՐԹԵՐ	
«ԳԼՈՄՄԱ» ԱԿ					ԹԵՐԹ	ՇԿ - 20